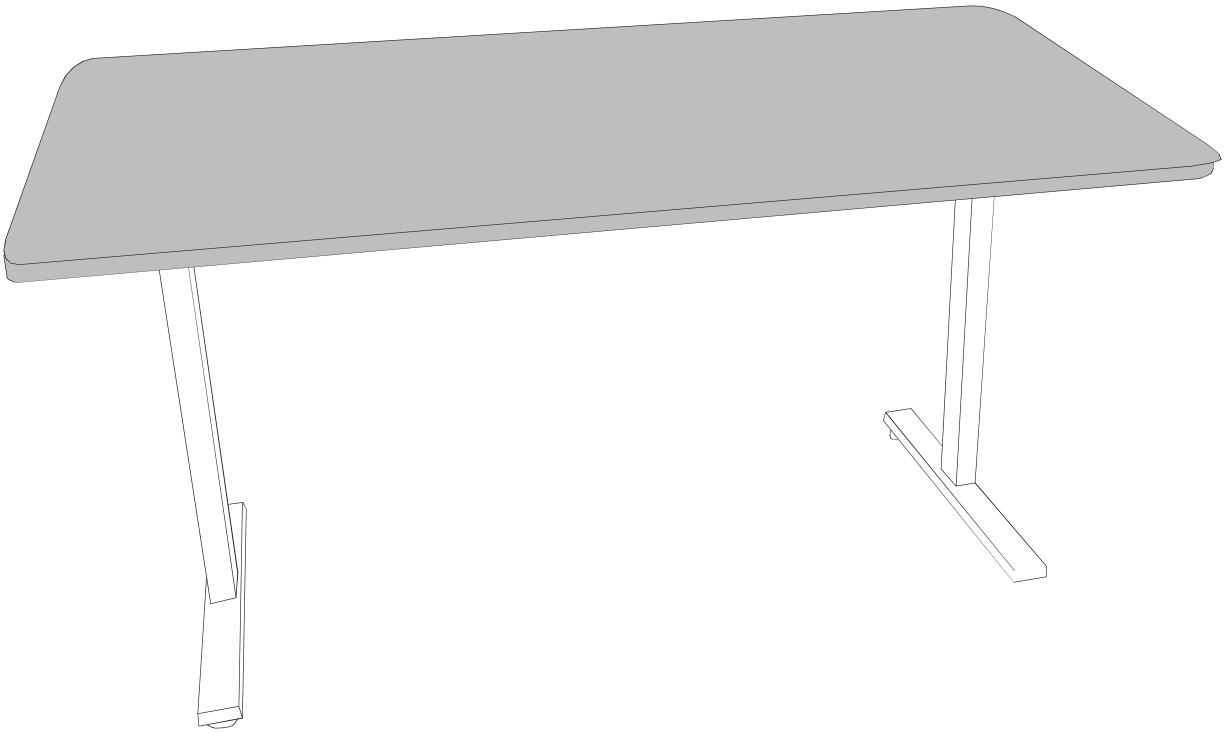

REGULIUOJAMO AUKŠČIO STALO RĖMO „STRONG“ MONTAVIMO INSTRUKCIJA

STRONG

JOLDIJA

Saugos instrukcijos

Elektros smūgio pavojus – laikykitės saugaus atstumo nuo nuimamų elektros komponentų ir kabelių. Elektrinės pagrindo dalys neturi liestis su skysčiu. Nesėdėkite ir nestovėkite ant stalo rėmo. Nebandykite atidaryti uždengtų stalo dalių, nes kyla elektros smūgio pavojus. Šio gaminio veikimo ciklas yra 10%, t.y. maks. 2 minutes, min. 20 minučių pertrauka Prieš keisdami stalo aukštį įsitikinkite, kad stalo judėjimo kelyje nėra kliūčių. Prieš keisdami stalo aukštį, įsitikinkite, kad judančios dalys neliečia sienų. Prieš keisdami stalo aukštį, įsitikinkite, kad visi kabeliai yra tinkamo ilgio, kad atitiktų stalo aukštį.

Naudojimas

Šis elektra reguliuojamas stalo rėmass yra elektrinis prietaisas, netinkamas naudoti lauko arba drėgmės sąlygose.
Stalviršį galima nustatyti į ergonomišką padėtį.
Draudžiama naudoti kitiems tikslams, nei nurodyta šioje instrukcijoje.
Pardavėjas jokiomis aplinkybėmis neprisiima atsakomybės dėl žalos, atsiradusios dėl netinkamo stalo rėmo naudojimo. Netinkamai naudojant reguliuojamo aukščio stalo rėmą, jam negalioja garantija.

Techninės specifikacijos

Aukščio reguliavimas:	625-1280 mm.
Rekomenduojami stalviršio matmenys:	1200-1800 mm.
Stalo kilimo greitis:	32 mm/s (be apkrovos)
Trukšmo lygis:	<45 dB
Maksimali apkrova:	120 kg
Veikimo režimas:	max. 2 minutės ĮJUNGTA, 20 minučių IŠJUNGTA
Kita:	Reguliuojamos aukščio padėtys, 4 pozicijų atmintis su ekranėliu

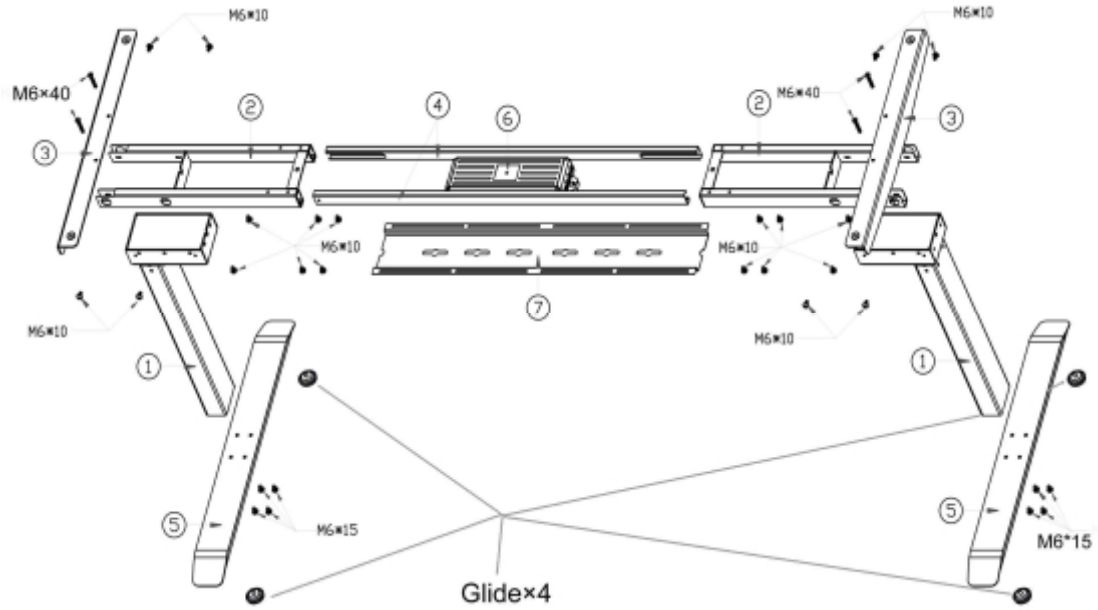

	Pavadinimas	Kiekis
1	Reguliuojama koja	2
2	Vidinis rėmas	2
3	Galinis profilis	2
4	Šoninė stumdoma sija	2
5	Stalo rėmo apatinė atrama (pėda)	2
6	Maitinimo blokas	1
7	Dangtelis	1
8	Varžtas M4x16	2
9	Varžtas 5x16	12
10	Kabelio spaustukas	10
11	Varžtas M6x40	4
12	Varžtas M6x16	12
13	Varžtas M6x10	24
17	LC kabelis	3
18	Maitinimo kabelis	1
19	Valdymo blokas	1

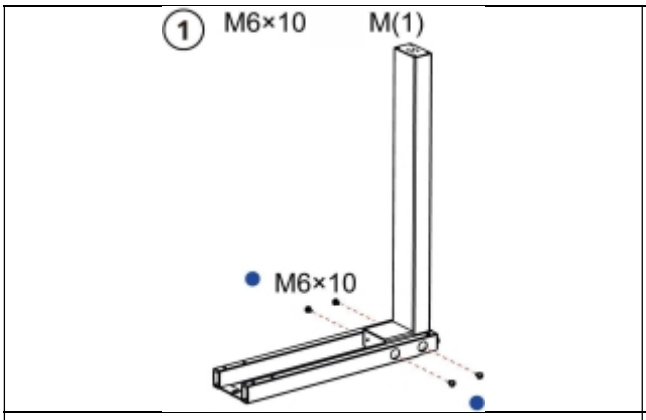
1
M6×10
M(1)
M6×10

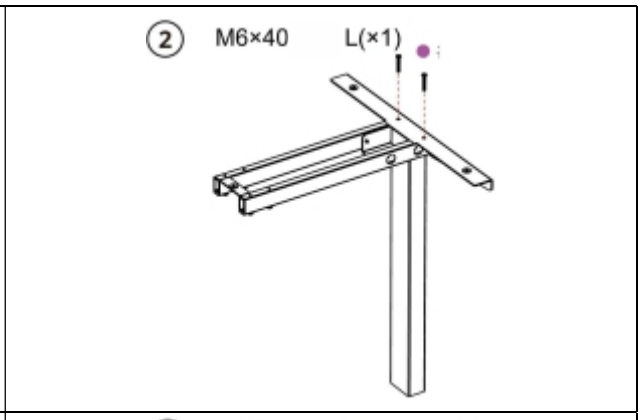
2
M6×40
L(×1)

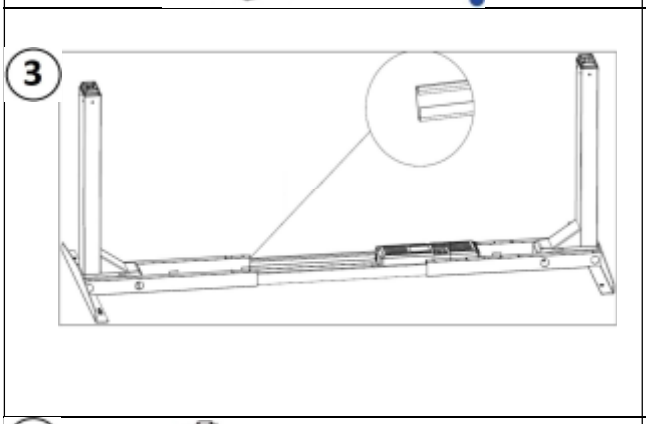
3

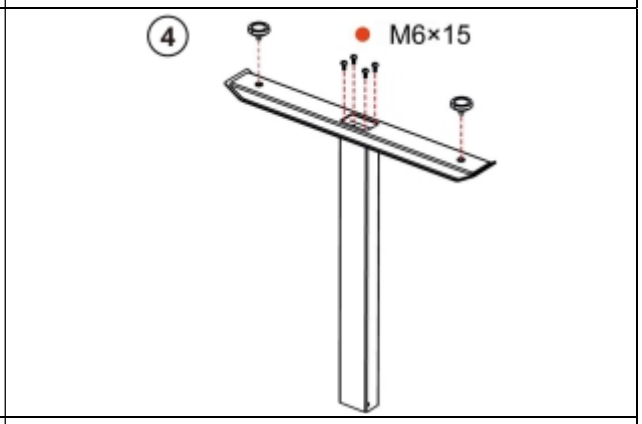
4
M6×15

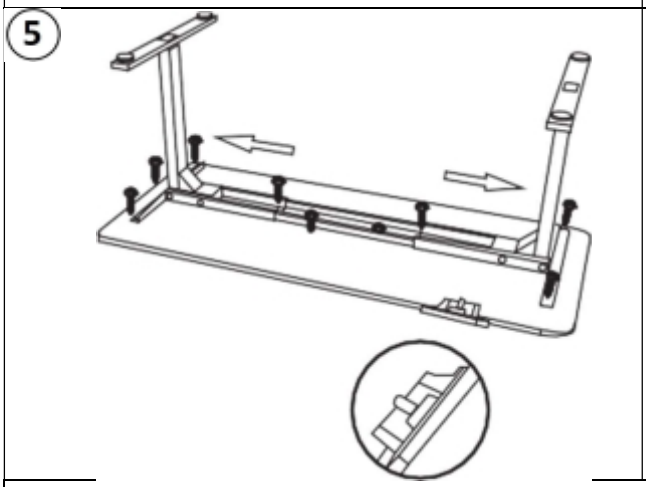
5

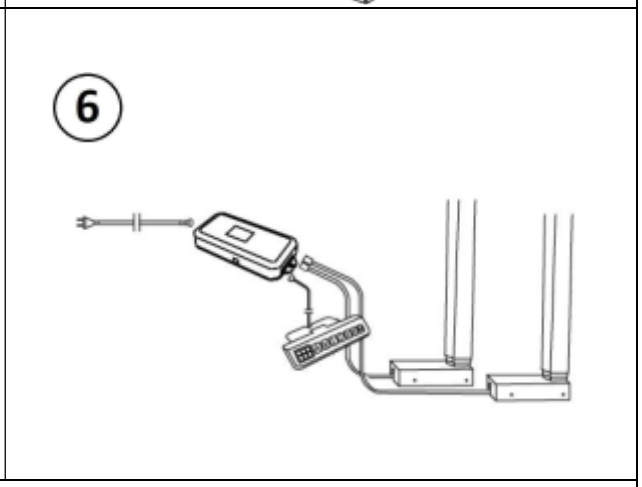
6

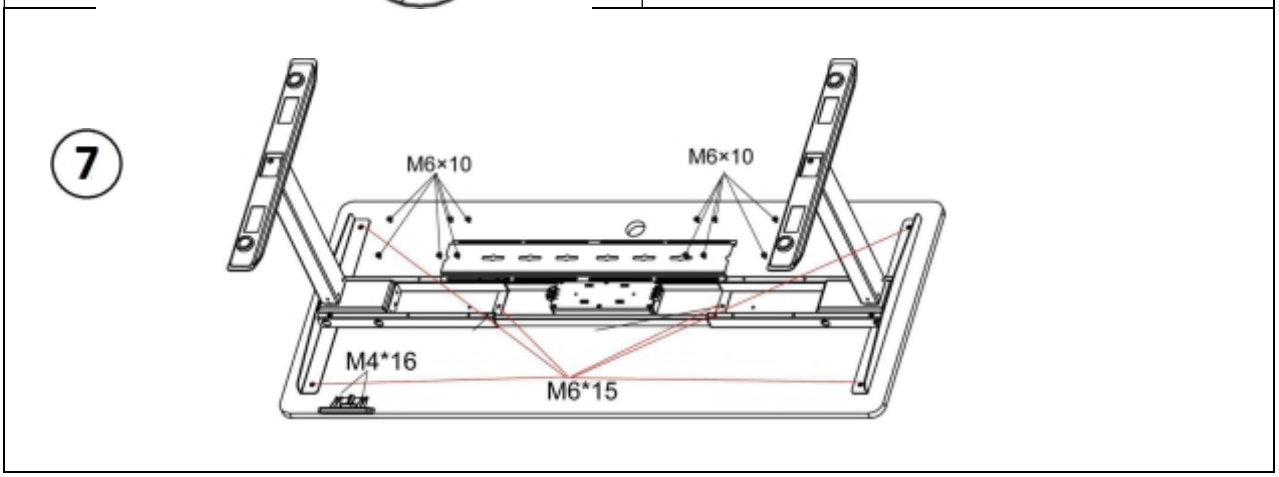
7
M6×10
M6×10
M4*16
M6*15

8

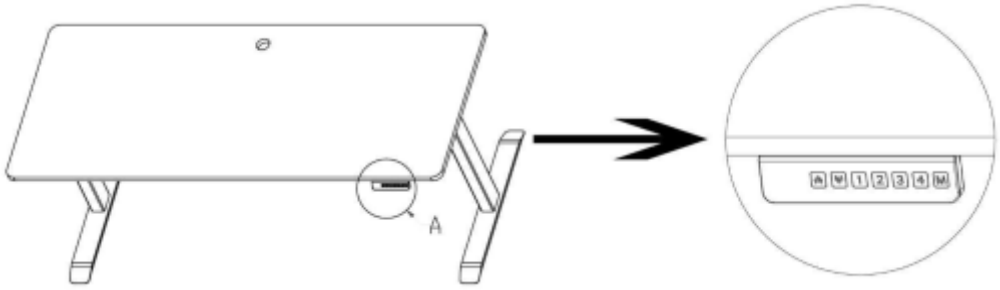

PERKROVIMAS

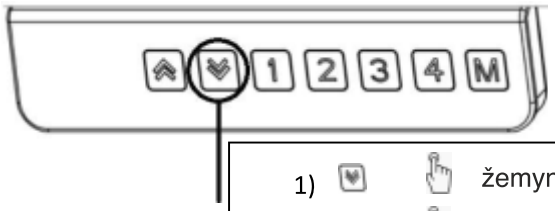

1) žemyn iki žemiausios pozicijos
2) nuspauskite dar kartą
3) Ekranas << RES >>
4) Perkrovimas baigtas